GRUPPO DI TRATTAMENTO CHIMICO FISICO

GFVXE16.140.1

PER SISTEMI DI LAVAGGIO A CICLO CHIUSO

Scheda Tecnica

Indice

1 Rendering....3
2 Dimensioni....4
3 Componenti principali....5
4 Caratteristiche tecniche....6
7 Flusso operativo....7
6 Tc Connect sistema di controllo remoto....8
7 Opzioni....9

1 Rendering

Attenzione: l'immagine può contenere opzioni non presenti nella versione acquistata

2 Dimensioni

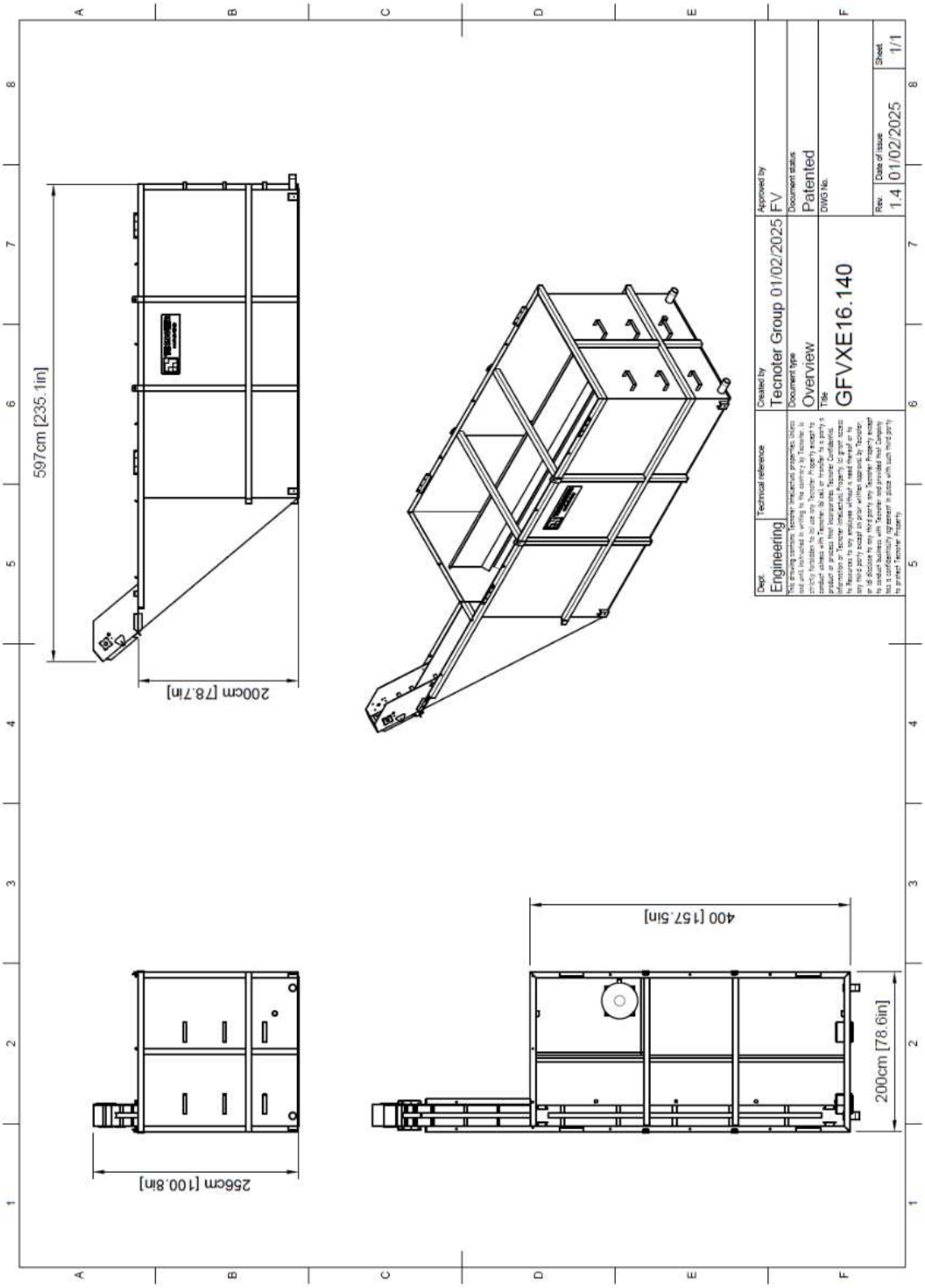

3 Componenti principali

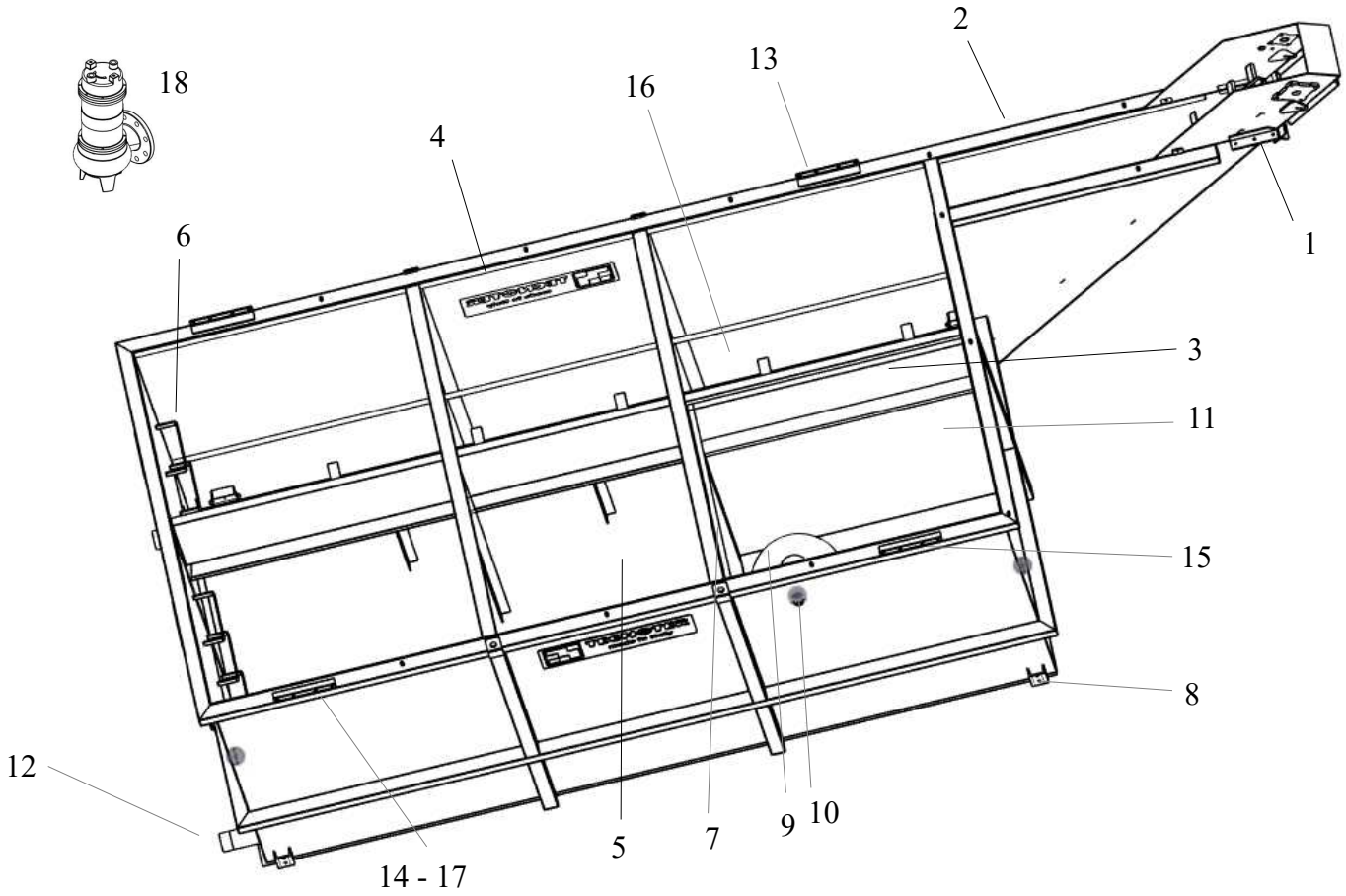

Elemento	Descrizione
1	Elemento separabile per container
3	Convogliatore conformato asimmetrico
5	Zona acque pre trattate
7	Sezione filtrazione continua (*)
9	Redox brevettato TecBlueOx (*)
11	Sezionatore acque chiare
13	Supporto per filtro flottanti (*)
15	Supporto filtro a sacco (*)
17	Gruppo flocculante e moduli ausiliari (*)

Elemento	Descrizione
2	Estrattore fanghi automatico brevettato
4	Sezione accoglimento reflui
6	Scalette di ispezione
8	Supporto per ruote
10	Filtro finale HD
12	Manicotti di interconnessione
14	Inserzione sedimentatore lamellare (*)
16	Canale di scorrimento catenaria
18	Pompa di carico

4 Caratteristiche tecniche

Ciclo:	chiuso a filtrazione continua
Applicazione:	riciclo e trattamento reflui ad alta percentuale di fanghi ed inerti
Separazione fanghi:	completamente automatica
Grado filtrazione finale:	selezionabile da 1 a 100 micron
Dimensioni:	6 x 2 x2.5 (h) m – scomponibile per trasporto in container
Struttura:	acciaio rinforzato
Trattamento superficiale:	doppia protezione primaria con finitura poliuretanica specifica

Trattamento fisico di base:

° tripla camera di trattamento
° disoleatore flottante
° convogliatore brevettato a minima manutenzione
° compensatore equi-pressorio multiplo
° estrattore automatico fanghi e solidi
- catenaria senza manutenzione
- palette raschianti ad incidenza variabile
- gruppo guida frontale anti grippaggio
° filtro di sicurezza ad altissima filtrazione

Trattamenti opzionali (*):

° redox contaminanti TecBlueOx
° flocculazione chimica
° sedimentatore lamellare
° filtrazione meccanica continua
° controllo limpidezza
° controllo pH
° gruppo chimico fisico ausiliario
° separatore elementi flottanti

Pompa di carico:	tipo V3 auto-protetta ad altissima efficienza. Passaggio solidi 50mm
Pompa di rilancio:	gruppo S per rilancio / asservimento idro pulitrici
Quadro elettrico:	con PLC e display
Tensione di alimentazione:	230Vac 50Hz – versione base
Controllo remoto:	via WEB su piattaforma Tecnoter Tc Connect

(*) = optional non inclusi nell'allestimento base

5 Flusso operativo

Fase	Ciclo – include elementi opzionali
1	Raccolta reflui e pompaggio di liquidi, solidi e grassi verso il gruppo di filtraggio
2	Sedimentazione primaria, disoleazione ed estrazione automatica di fanghi e solidi con sistema brevettato
3	Pre trattamento reflui, sedimentazione forzata e flocculazione
4	Filtrazione forzata a ciclo continuo, controllo limpidezza e PH
5	Redox brevettato TecBlueOx riduzione tensioattivi, metalli e carica batterica/virale. Chiarificazione
6	Filtrazione finale – da 1 a 100 micron
7	Linea di alimentazione idropulitrici

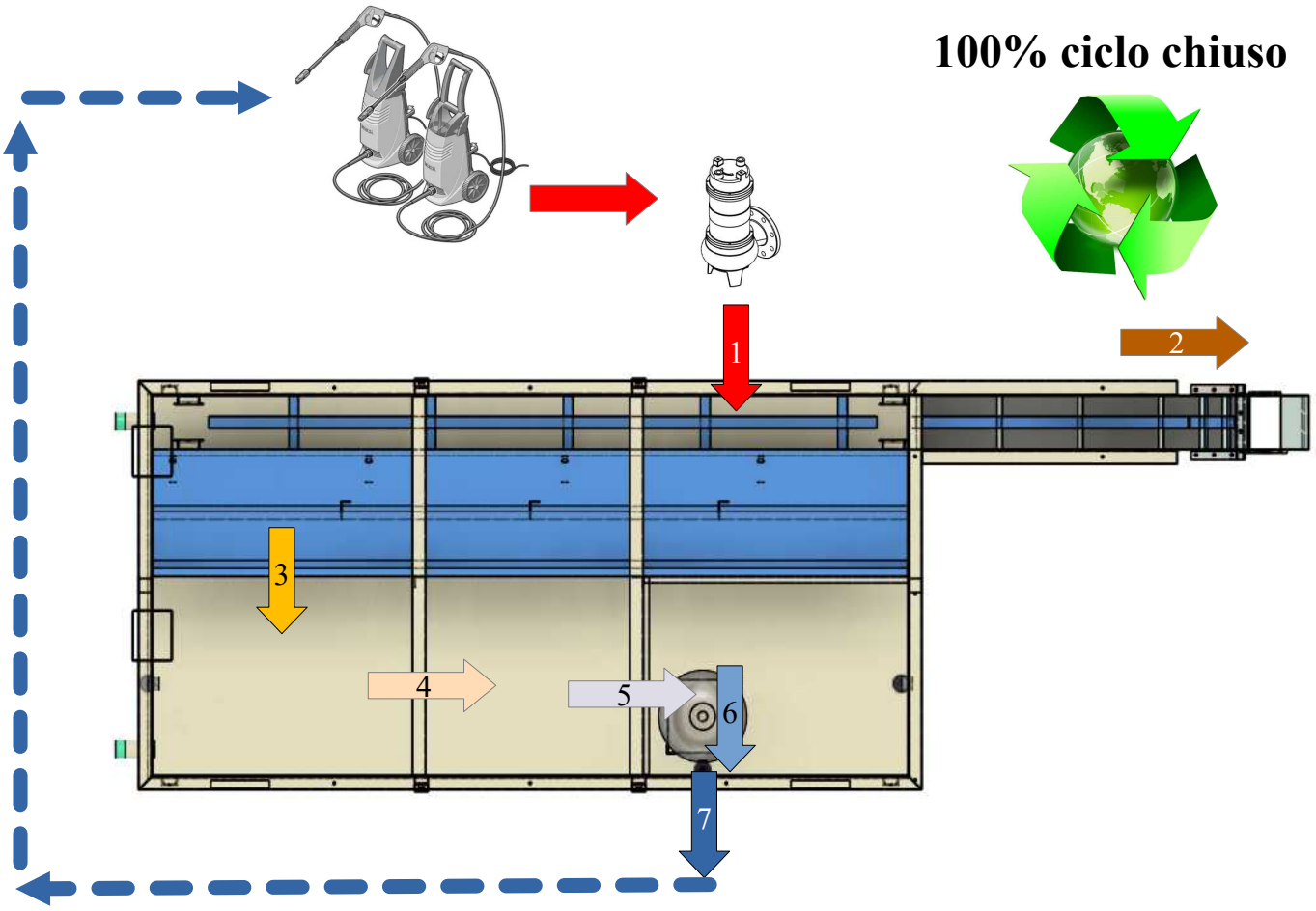

6 Tc Connect sistema di controllo remoto

Tc Connect è un potente sistema di controllo in tempo reale progettato per facilitare e velocizzare il lavoro. Permette di monitorare e gestire in modo semplice ed automatico i sistemi di lavaggio Tecnoter tramite smartphone, tablet o computer.
Il controllo costante delle ore di lavoro, delle esigenze di manutenzione, dei parametri di noleggio, dei consumi e di molti altri dati, incrementa la produttività e previene indesiderati fermi macchina.

Base	**Esteso**	**Protocollo 4.0 / 5.0**
° Monitoraggio parametri: Pompa asservimento Pompa lavaggio Livello minimo vasche Illuminazione Conta-ore vita ° Intervalli di manutenzione	Include base più: ° Scarico dati di periodo ° Controllo remoto: Blocco sistema Riscaldamento Estrattore fanghi Illuminazione	**° Monitoraggio parametri:** **Pompa di carico** **Pompa asservimento** **Pompa lavaggio** **Estrattore fanghi** **Livello minimo vasche** **Illuminazione** **Ore vita componenti** **Miscelatore poli-elettrolita** **Idro-pulitore** **Intasamento filtro** **° Visualizzazione dati storici** **° Monitoraggio consumi** **° Scarico dati completi** **° Dati accessibili da remoto**

Nota: Alcune delle funzioni sopra riportate potrebbero richiedere l'installazione di opzioni ausiliarie non presenti nella configurazioni base

Per maggiori informazioni: link

7 Opzioni

Piattaforma di lavaggio Tecnoter Wash-Rack
Estensore di capacità
Idropulitrice integrata ad acqua calda
Filtro finale maggiorato versione HD
Filtro ai carboni attivi
Gruppo di riscaldamento elettrico
Pannellatura ad alto isolamento per climi rigidi
Copertura superiore sezionabile
Illuminazione
Ruote di movimentazione

Non esitate a contattare il nostro servizio tecnico per qualsiasi dettaglio.

Grazie per aver scelto i prodotti Tecnoter

Tecnoter Group

Uffici:
Piazza Eleonora Duse, 3
20121 Milano
Italia

Produzione:
Via Dalla Chiesa, 6
20098 San Giuliano Milanese
Italia

Web: www.tecnotergroup.com
Info: info@tecnotergroup.com
Tec.: engineering@tecnotergroup.com
Telefono:+39 029824.8180
Fax: +39 029824.7605